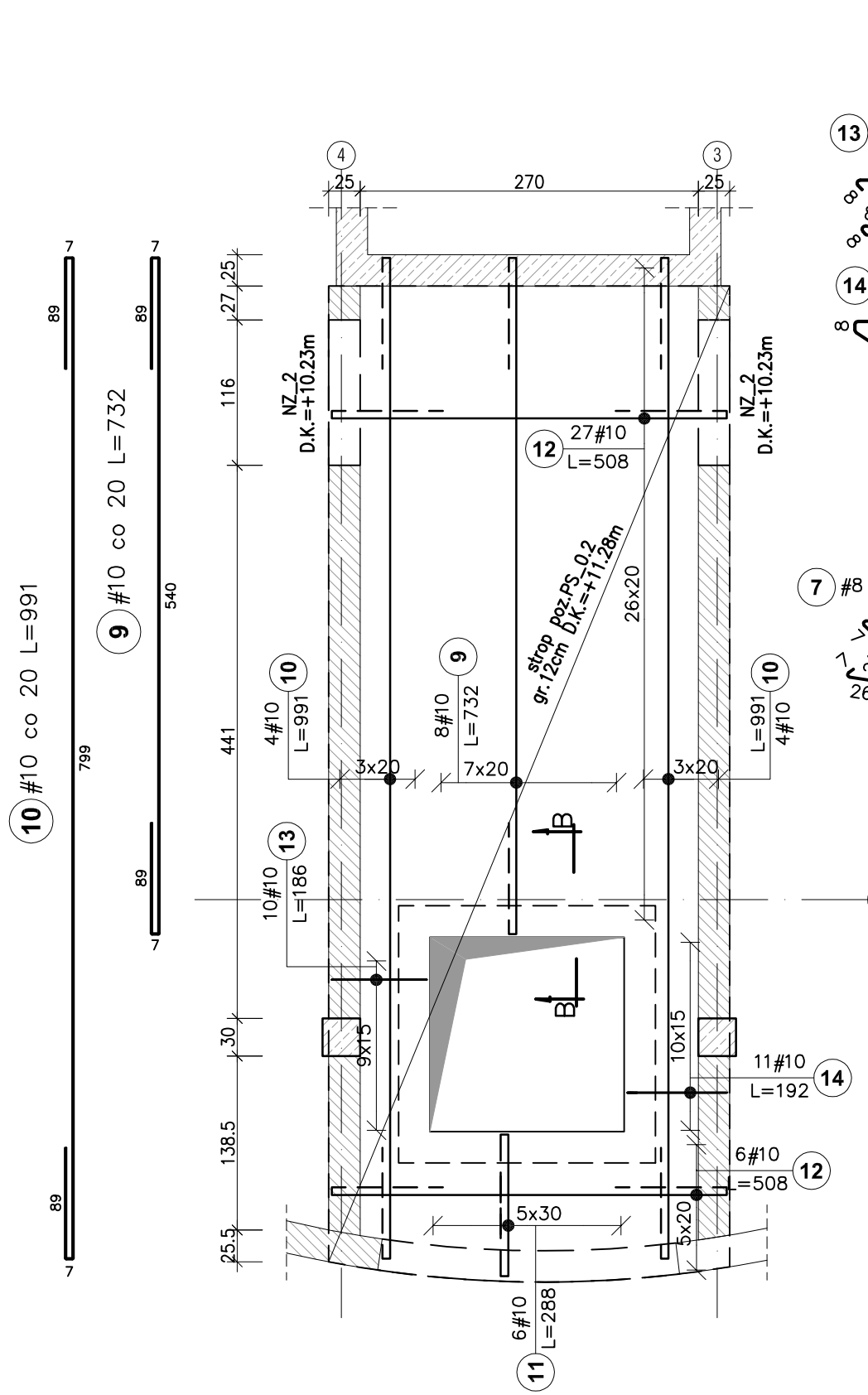

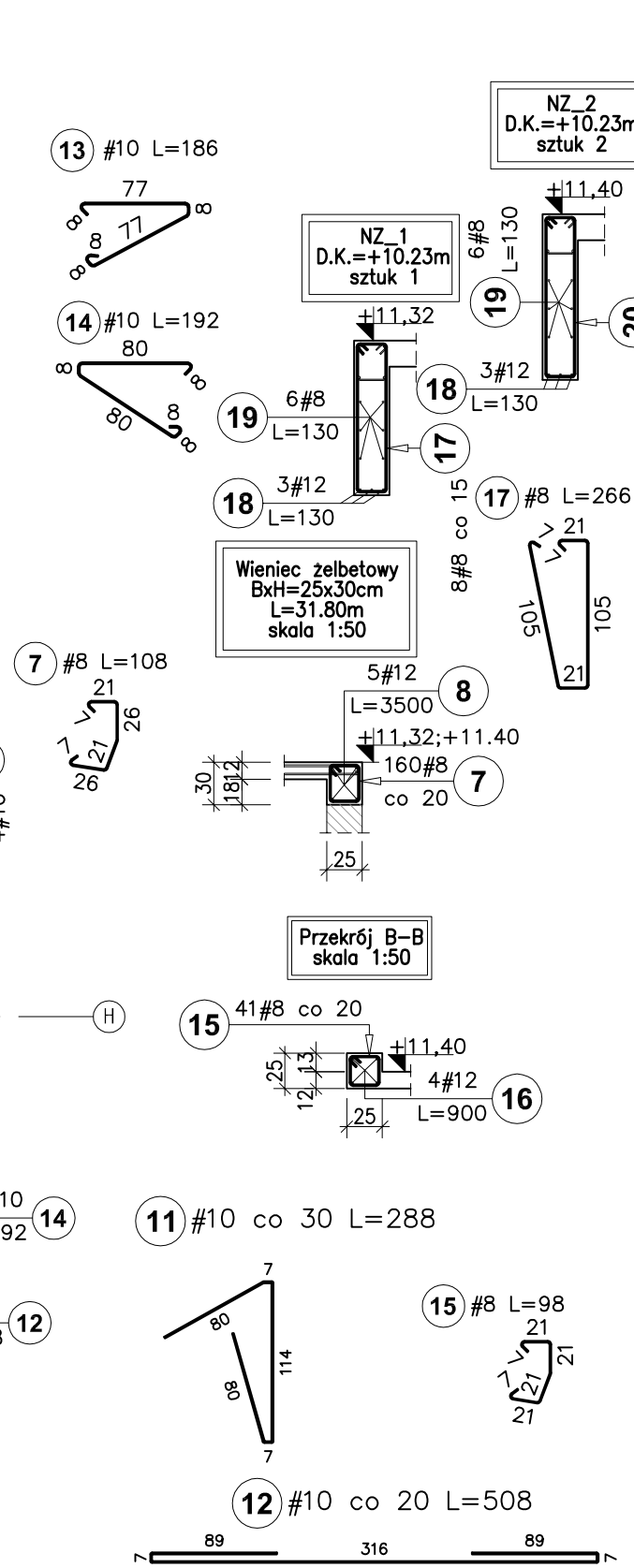

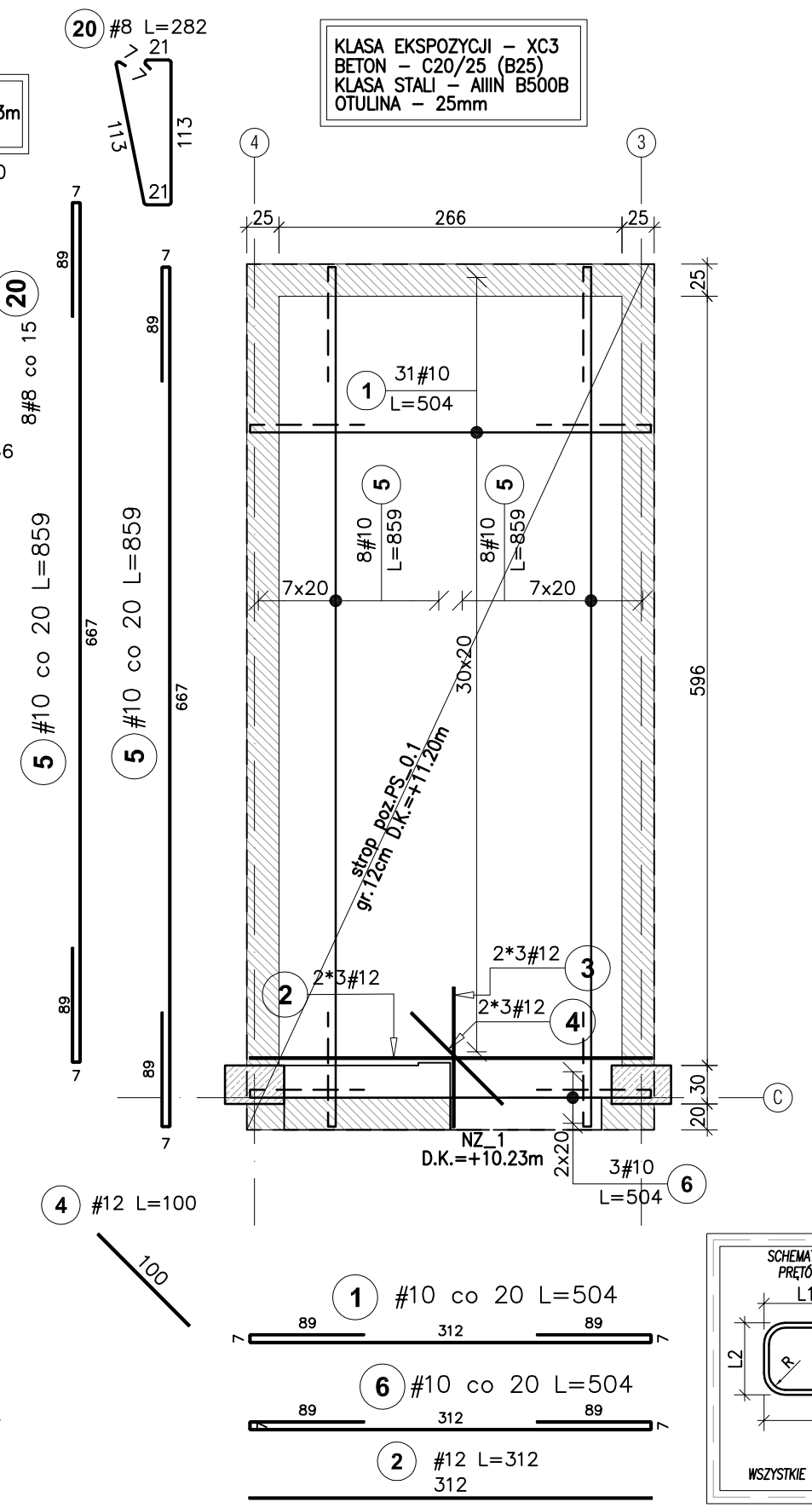

Poz.	Stal # A–IIIN	Długość (cm)	ogółem	Długość łączna (m) A–IIIN # 8	# 10	# 12	Symbol (cm)
1	10	504,0	31		156,2		312
2	12	312,0	6			18,7	312
3	12	108,0	6			6,5	108
4	12	100,0	6			6,0	100
5	10	859,0	16		137,4		89 89 667
6	10	504,0	3		15,1		312 89 89
7	8	108,0	160	172,8			26 21
8	12	3500,0	5			175,0	3500
9	10	732,0	8		58,6		89 89 540
10	10	991,0	8		79,3		89 89 799
11	10	288,0	6		17,3		114 80 80
12	10	508,0	33		167,6		316 89 89
13	10	186,0	10		18,6		77 8
14	10	192,0	11		21,1		80 8
15	8	98,0	41	40,2			21
16	12	900,0	4			36,0	900
17	8	266,0	8	21,3			26 21
18	12	130,0	9			11,7	130
19	8	130,0	18	23,4			130
20	8	282,0	16	45,1			113 21
Długość wg średnic (m)				302,8	671,3	253,9	
Masa 1 m pręta (kg/m)				0,40	0,62	0,89	
Masa łączna wg średnic (kg)				119,6	414,2	225,5	
Masa łączna wg gatunku stali (kg)					759,2		
Ogółem (kg)					759,2		

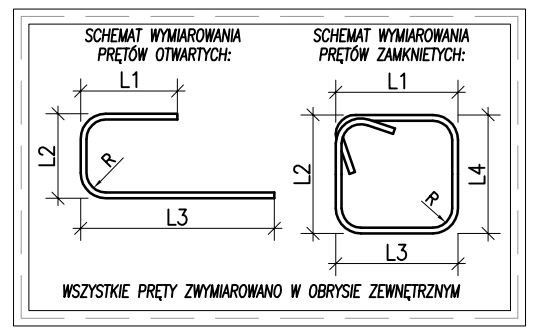

BETON C20/25 (B25)
KLASA STALI AIIIN B500B
OTULINA GÓRNA / DOLNA PŁYTY 20/20mm
KLASA ŚRODOWISKA XC3

Uwagi:
1. WSZYSTKIE WYMIARY I POZIOMY WERYFIKOWAĆ NA BUDOWIE Z ELEMENTAMI WYKONANYMI WE WCZEŚNIEJSZEJ FAZIE BUDOWY,
2. RYSUNEK ROZPATRYWAĆ ŁĄCZNIE Z PROJEKTEM ARCHITEKTURYORAZ PROJEKTAMI BRANŻOWYMI, W SZCZEGÓLNOŚCI W ZAKRESIE PRZEJŚĆ I PRZEBIĆ INSTALACYJNYCH,
3. HIERARCHIZACJA WAŻNOŚCI DOKUMENTACJI:
   - PROJEKT ARCHITEKTONICZNY,
   - PROJEKT KONSTRUKCYJNY,
   - PROJEKTY POZOSTAŁYCH BRANŻ.
4. ROZPATRYWAĆ ŁĄCZNIE Z PROJEKTEM ARCHITEKTONICZNYM.
5. WSZYSTKIE WYMIARY PODANO W CENTYMETRACH.
6. ŚCIANY NIENOŚNE ODDYLATOWAĆ OD ELEMENTÓW KONSTRUKCYJNYCH.
7. SPOSÓB ZABEZPIECZENIA PRZECIWPOŻAROWEGO ORAZ ANTYKOROZYJNEGO WG WYTYCZNYCH ZAMIESZCZONYCH W OPISIE TECHNICZNYM PROJEKTU BUDOWLANEGO.
8. PRZED BETONOWANIEM SPRAWDZIĆ KOMPLETNOŚĆ PRZEBIĆ W ELEMENTACH KONSTRUKCYJNYCH.
9. RYSUNEK ROZPATRYWAĆ WRAZ Z RYSUNKAMI ELEMENTÓW DOCHODZĄCYCH.
10. JEŻELI NA RYSUNKU NIE POKAZANO INACZEJ, FRAGMENTY PRĘTÓW ZBROJENIA DOLNEGO ORAZ ZBROJENIA GÓRNEGO W MIEJSCU WYSTĘPOWANIA OTWORÓW (PRZEBIĆ) NALEŻY WYCIĄĆ.
11. PŁYTĘ PRZY OTWORACH DOZBROIĆ ZGODNIE ZE SZCZEGÓŁAMI DOZBROJENIA OTWORÓW.
12. WYMIARY PRĘTÓW ZBROJENIOWYCH PODANO PO ZEWNĘTRZNYM OBRYSIE (PO ZEWNĘTRZNEJ KRAWĘDZI GIĘCIA).
13. POMIĘDZY ZBROJENIEM DOLNYM I GÓRNYM UMIEŚCIĆ ZBROJENIE DYSTANSOWE W ILOŚCI 2SZT./MKW.

BIURO KONSTRUKCYJNE
KAROL KACZMAREK
ul. Abp. Felińskiego 21/24
31-236 Kraków
NIP: 949-137-99-17 mail: b3k@interia.eu
tel./fax (12) 632-51-44 wewn. 48 kom. 608-202-644

Temat opracowania:
NADBUDOWA TRZECIEJ KONDYGNACJI ISTNIEJĄCEGO BUDYNKU PRODUKCYJNO - MAGAZYNOWEGO Z PRZEZNACZENIEM NA MONTAŻ OSPRZĘTU ELEKTROINSTALACYJNEGO

Adres inwestycji:
Dz. nr. 4856, 4854/1, 4848/5
Wola Rzędzińska,
Gmina Tarnów

Inwestor:
TARNOWSKIE ZAKŁADY OSPRZĘTU ELETRYCZNEGO "TAREL" SP. Z.O.O
33-150 Wola Rzędzińska 297a

Autorzy opracowania:

Główny projektant:
mgr inż. Karol Kaczmarek
UPR. NR MAP/0027/POOK/07
MOIIB NR EWID. MAP/BO/0495/07
uprawniony projektant w specjalności konstrukcyjno–budowlanej bez ograniczeń

Uwagi:

Opracowanie:
inż. Agnieszka Wójcik
mgr inż. Jakub Cabaj
mgr inż. Dawid Dudek

Branża: KONSTRUKCJA

Etap: PROJEKT WYKONAWCZY

Tytuł rysunku:
RYSUNEK ZBROJENIOWY STROPÓW NAD KALTKAMI SCHODOWYMI.

DATA:	SKALA:	NR RYSUNKU
PAŹDZIERNIK 2014	1:50	K-04

AutoCAD 2010 No: 352 - 42376729